Leiselauf Kompressoren

ZUB-KOMP-250
für Alligator bis DN250

ZUB-KOMP-400
für Alligator bis DN400

ZUB-KOMP-1000
für Alligator bis DN1000

Automatischer Kondensatablass

Kondensat muss nicht mehr von Hand abgelassen werden.
Dadurch fast Wartungsfrei.

Flüsterleise - Wohngebietstauglich

Lautstärke: 40 dBA / 42 dBA (1m)

Im Schaltschrank auch
für Kurgebiete (nach TA Lärm 35 dBA)

Axel Zangenberg GmbH & Co. KG
Gutedelstr.33 D-79418 Schliengen (Germany) **e-mail:** info@axel-zangenberg.de
Tel.: +49 7635/82447-0 **Fax** +49 7635 /82447-799
www.axel-zangenberg.de

ZUB-KOMP-150 bis 1000
Kompressoren

ZUB-KOMP-150

Besonders leistungsstarker, tragbarer Kolbenkompressor, ölfrei, **für Q³-BiK Alligator bis DN250**.

Lautstärke: 85 dBA
Druck: 8 bar
Ansaugleistung: 105 l/min
Behältergröße: 6 l
Antrieb: Direkt
Drehzahl: 1450 U/min

Gewicht: 17kg
Umgebungstemperatur: 0°C bis max.+45°C

Leonardo B430 x H450 x T200

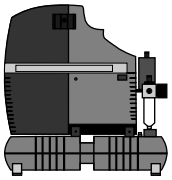

ZUB-KOMP-150

ZUB-KOMP-250

Leistungsstarker, öl verdichtender, mobiler Kolbenkompressor **für Q³-BiK Alligator bis DN250**.

Automatischer Kondensatablaß
Lautstärke: 40 dBA
Druck: 8 bar
Ansaugleistung: 50 l/min
Behältergröße: 6 l
Antrieb: direktgekuppelt
Leistung: 340
Drehzahl: 2900 U/minWatt

Gewicht: 23kg
Umgebungstemperatur: 0°C bis max.+45°C

SIL-AIR 50 D B430 x H450 x T200

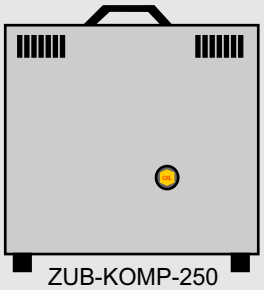

ZUB-KOMP-250

ZUB-KOMP-400

Leistungsstarker, mobiler Kolbenkompressor, mit Öl, **für Q³-BiK Alligator DN300 - DN400**

Automatischer Kondensatablaß
Lautstärke: 42 dBA
Druck: 8 bar
Ansaugleistung: 100 l/min
Behältergröße: 24 l
Antrieb: direktgekuppelt
Drehzahl: 2900U/min
Leistung: 680 Watt

Gewicht: 48kg
Umgebungstemperatur: 0°C bis max.+45°C

SIL-AIR 100/24 B650 x H550 x T360

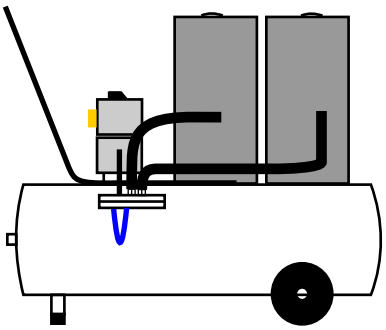

ZUB-KOMP-400

ZUB-KOMP-1000

Besonders leistungsstarker, zweistufiger, mit Öl arbeitender, mobiler Kolbenkompressor **für Q³-BiK Alligator ab DN500**, wenn sehr schnelle Schließwerte der Klappe gefordert sind.

Automatischer Kondensatablaß
Lautstärke: 43 dBA
Druck: 8 bar
Ansaugleistung: 150 l/min
Behältergröße: 50 l
Antrieb: direktgekuppelt
Drehzahl: 1000 U/min

Gewicht: 75kg
Umgebungstemperatur: 0°C bis max.+45°C

SIL-AIR 150/50 B860 x H750 x T400

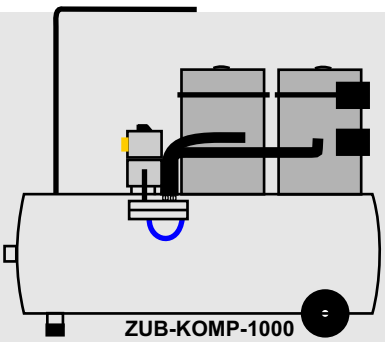

ZUB-KOMP-1000

Beschreibung
Die solide Konstruktion, der hochwertige Materialeinsatz und die professionelle Großserienfertigung dieser Baureihe sorgen für hohen Qualitätsstandard, lange Lebensdauer und geringste Wartungskosten.
Die Druckluftbehälter sind hochwertig pulverbeschichtet und entsprechen den EG - Vorschriften.

Alle Kompressoren sind **komplett ausgestattet** mit
- Anschlußkabel und Stecker
- automatischem Druckschalter inklusive Motorschutz und Ein- / Ausschalter
- Anlaufentlastung
- Behältermanometer
- Sicherheitsventil
- Druckreduzierventil mit Manometer und Schnelltrennkupplung
- Kondensatablaß

Technische Daten / Lieferumfang siehe oben

Bestelldaten / Bestellhilfe

Welcher Kompressor für welchen Q³-BiK Alligator ?

ZUB-KOMP-150	für Q³-BiK Alligator bis	DN250
ZUB-KOMP-250	für Q³-BiK Alligator bis	DN250
ZUB-KOMP-400	für Q³-BiK Alligator bis	DN500
ZUB-KOMP-1000	für Q³-BiK Alligator über	DN500

Axel Zangenberg GmbH & Co. KG
Gutedelstr.33 D-79418 Schliengen (Germany) **e-mail:** info@axel-zangenberg.de
Tel.: +49 7635/82447-0 **Fax** +49 7635 /82447-799
www.axel-zangenberg.de

Stand 08.07.08 Technische Änderungen vorbehalten.