ZUB-POT/EMV-ÜSPAN - EX (oder Nicht EX)

Potential- und EMV-Schutz Paket mit Überspannungschutz

EX

Nicht EX

Beschreibung

Das Potentialschutz/EMV-Paket ermöglicht es, auch bei kleinsten Fliessgeschwindigkeiten genaueste Messsignale zu erhalten.
Es trennt die gesamte Messeinrichtung vom allgemeinen Bezugspotential und schützt so vor externen Potential- und EMV-Störungen. Das Paket besteht aus der "ZUB-POT/EMV-ÜSPAN" - Box und einer Isolierplatte für den MID Messumformer.
In der "ZUB-POT/EMV-ÜSPAN" - Box werden die bauseitige Spannungsversorgung und die Messsignale (Mengenimpuls, Analogsignal) angeschlossen.
Die Größe der Messsignale werden durch die "ZUB-POT/EMV-ÜSPAN" - Box nicht verändert, sie entsprechen den Einstellungen des MIDs. Der Frequenz/Impulsausgang ist am MID "aktiv/positiv" einzustellen, die "ZUB-POT/EMV-ÜSPAN" - Box gibt ihn als potentialfreien Kontakt weiter. Mit dem in der "ZUB-POT/EMV" - Box integrierten EIN/AUS Schalter kann die Messeinrichtung für Wartung und Reinigung ausgeschaltet werden. Dadurch wird verhindert, dass bei einem Ausbau des Durchflussmessers unkontrollierte Messsignale ausgegeben werden.
Der in der "ZUB-POT/EMV-ÜSPAN"-BOX integrierte Überspannungsgeräteschutz (1x 230 V für Spannungsversorgung, 2x 24V für Messsignale) entspricht der IEC Prüfklasse D.
Der Einsatz der "ZUB-POT/EMV-ÜSPAN"- Box ist nur in Verbindung mit 230V, 50/60 Hz Anschluss möglich. Wenn Sie den MID direkt mit 230V oder mit 24V DC Akku-Pufferung betreiben wollen, entfällt der Schutz vor Potentialstörungen.

Lieferumfang

- ZUB-POT/EMV-ÜSPAN-Box im IP 65 Schutzgehäuse mit:
  Ein/Aus Schalter / Anschlussklemmen / 3x Verschraubung M20
- Isolierplatte

Einsatzbereich

Wann sollte ZUB-POT/EMV-ÜSPAN eingesetzt werden?

Wenn Sie den MID vor Potentialstörungen und Überspannungen schützen wollen.

Wenn Sie eine saubere, sichere und genaue Signalerfassung bei kleinen Durchflüssen wünschen.

Wenn in Ihrem Betrieb verschiedene Erdpotentiale herrschen.

Bestelldaten / Bestellhilfe

ZUB-POT/EMV-ÜSPAN

Technische Daten	
Maße Gehäuse incl. Verschraubungen	Höhe 270mm / Breite 160mm / Tiefe 200mm
Schutzart	IP 65
Leistungsaufnahme	100VA
Spannungsversorgung	230V 50Hz
Feinsicherung	2,5A träge (5x20mm)
Ausgang Mengen Impuls	Potentialfreier Kontakt Schließer max 6A 250V/AC
	Skalierung / Wertigkeit nach MID Programmierung
Ausgang Analogsignal	0/4-20mA
	Skalierung / Wertigkeit nach MID Programmierung
Verbindungsleitung zum MID	Länge 1,5m
	7x 0,5mm²
Maße Isolierplatten **EX**	Breite 200mm x Höhe 200mm x Tiefe 15mm
Maße Messumformer **EX** incl. Isolierplatte	Breite 230mm x Höhe 380mm x Tiefe 280mm
Maße Isolierplatte **Nicht EX**	Breite 230mm x Höhe 350mm x Tiefe 15mm
Maße Messumformer **Nicht EX** incl. Isolierplatte	Breite 230mm x Höhe 350mm x Tiefe 150mm
Überspannungsschutz	1 x 230V Class D , 2 x 24V Class D

Axel Zangenberg GmbH & Co. KG
Gutedelstr.33 D-79418 Schliengen (Germany) **e-mail:** info@axel-zangenberg.de
Tel.: +49 7635/82447-0 **Fax** +49 7635 /82447-799
www.axel-zangenberg.de

ZUB-POT/EMV-ÜSPAN - EX (oder Nicht EX)

Potential- und EMV-Schutz Paket mit Überspannungschutz

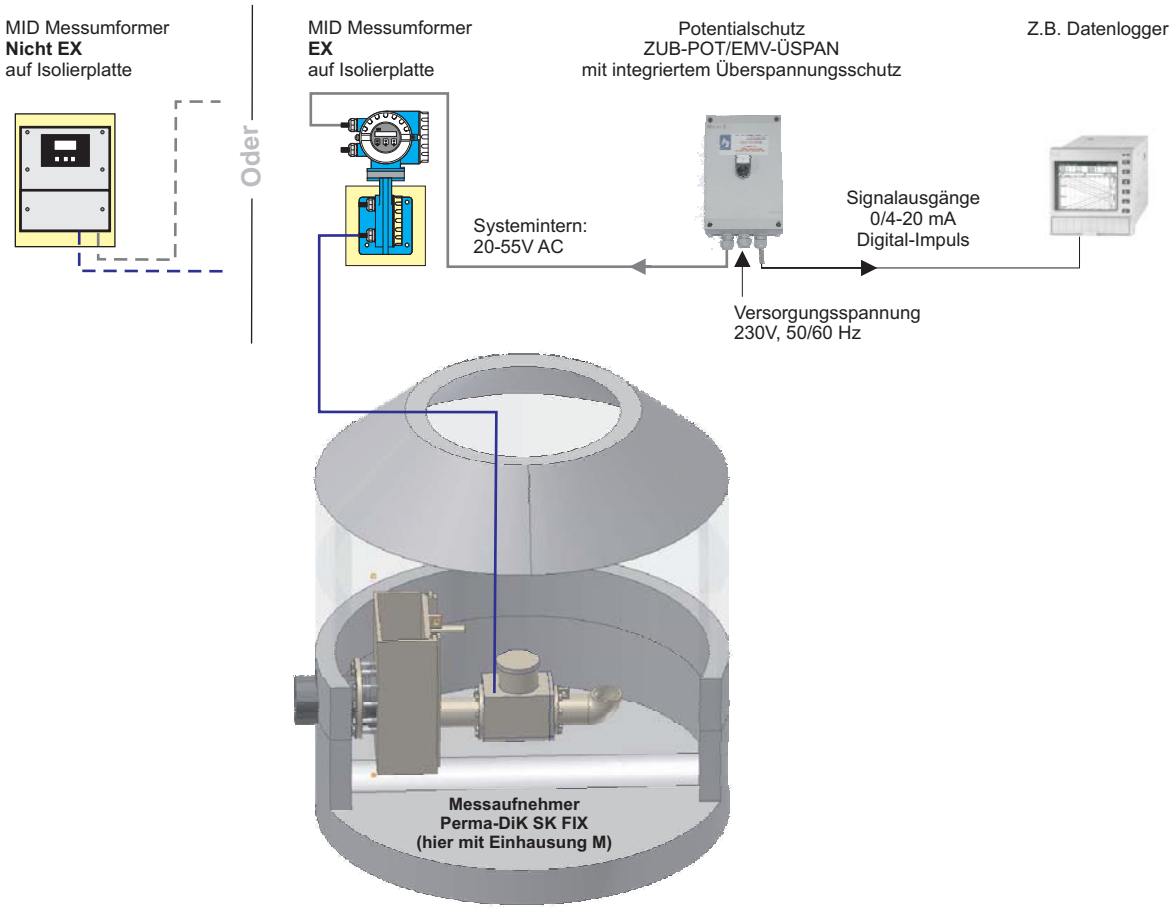

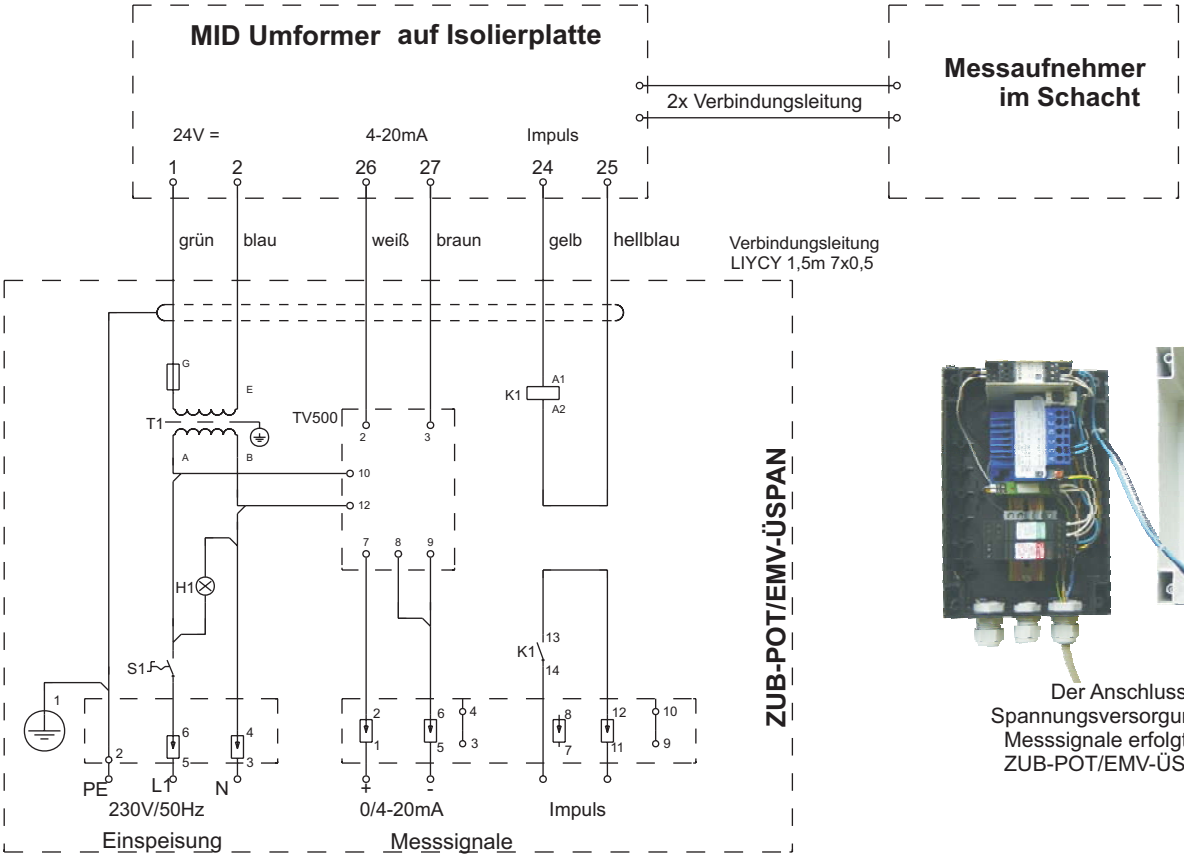

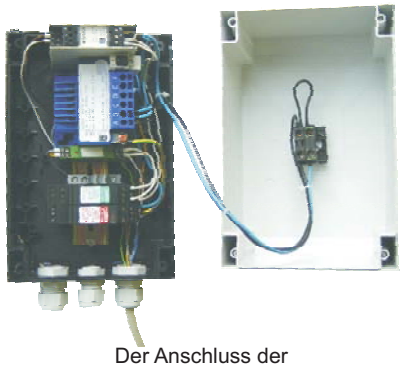

Der Anschluss der Spannungsversorgung und der Messsignale erfolgt über die ZUB-POT/EMV-ÜSPAN Box

Axel Zangenberg GmbH & Co. KG

Gutedelstr.33 D-79418 Schliengen (Germany) **e-mail:** info@axel-zangenberg.de

Tel.: +49 7635/82447-0 **Fax** +49 7635 /82447-799

www.axel-zangenberg.de

Stand 2008 Technische Änderungen vorbehalten.

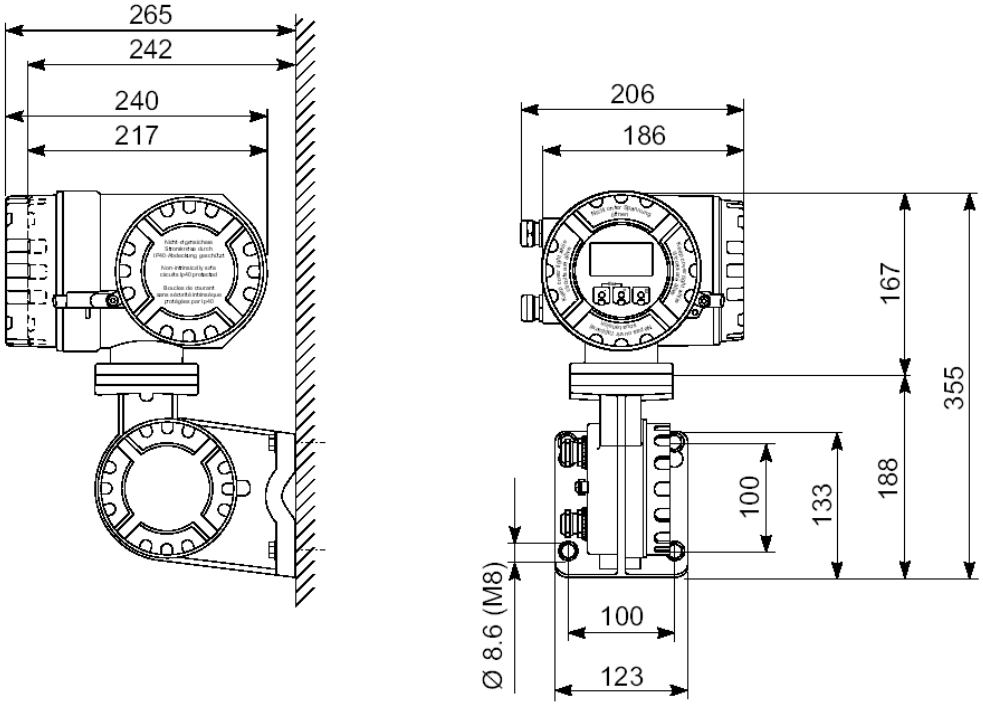

Promag 53 Messumformer Wandgehäuse für Nicht-Ex

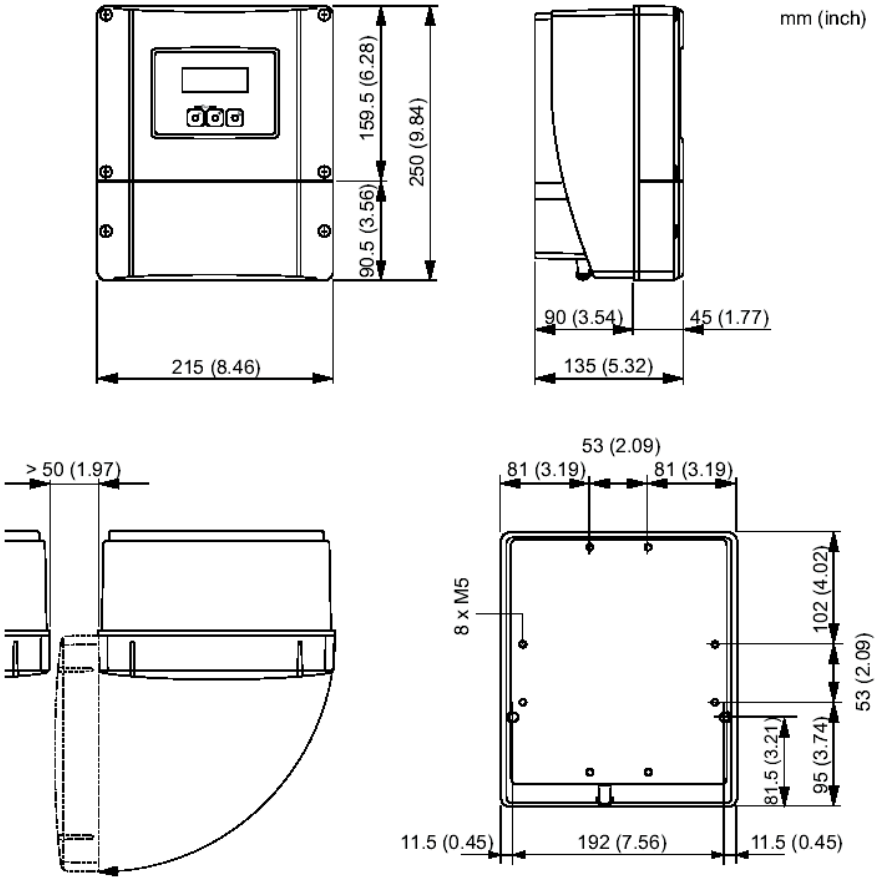

Axel Zangenberg GmbH & Co. KG
Gutedelstr.33 D-79418 Schliengen (Germany) **e-mail:** info@axel-zangenberg.de
Tel.: +49 7635/82447-0 **Fax** +49 7635 /82447-799
www.axel-zangenberg.de

Technische Änderungen vorbehalten.